KTR130

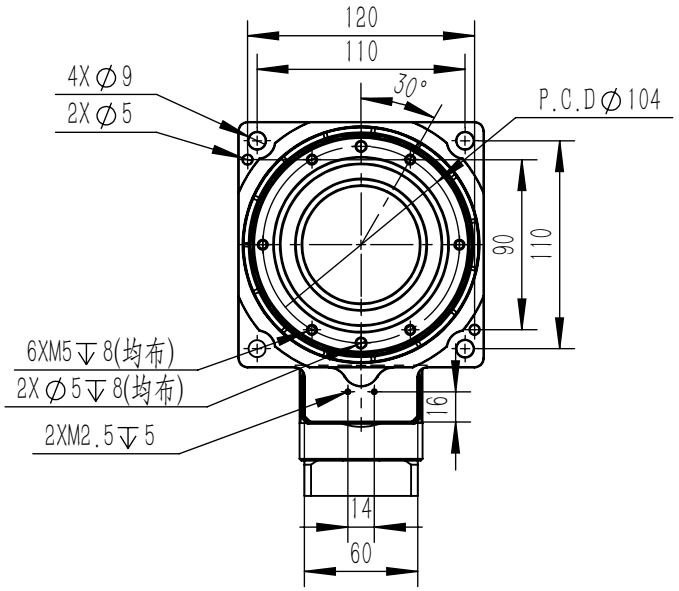

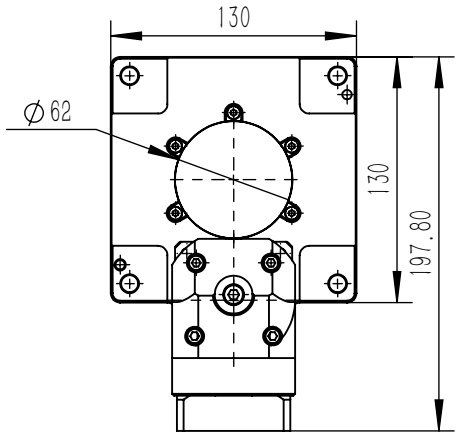

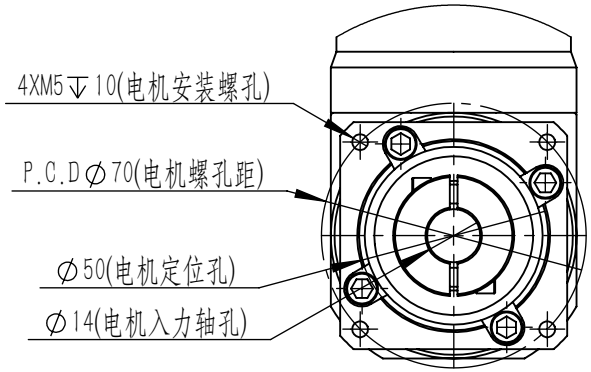

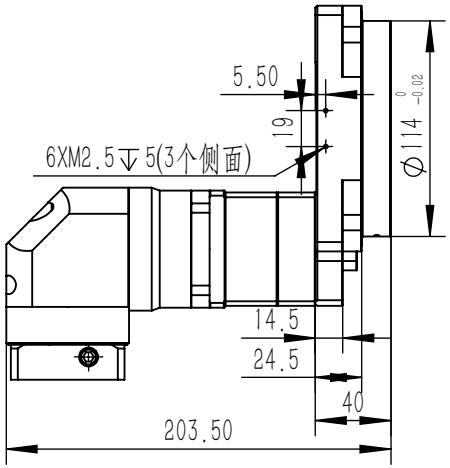

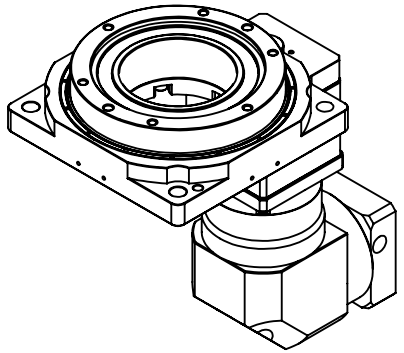

马达种类	各品牌200-400W伺服马达		
旋转平台轴承	交叉滚子轴承	重复定位精度	±15arcsec
容许转距	32N.m	旋转平台平行度	±0.003mm
容许转速	150rpm(盘面)	旋转平台同轴度	±0.005mm
减速比	1:30/50/100	防护等级	IP63
容许轴向负载	2000N	精度寿命	20000H
定位精度	±30arcsec	重量	5KG

KAMIDRIVE 凯米传动

KTR130

2025-10-18