KTC42-5K(42步进法兰)

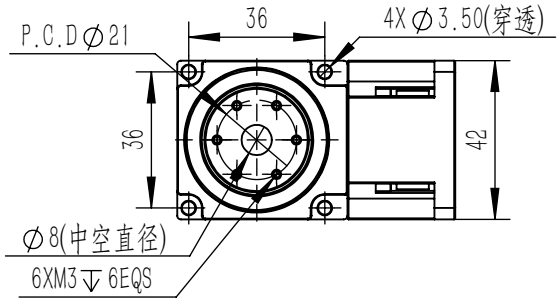

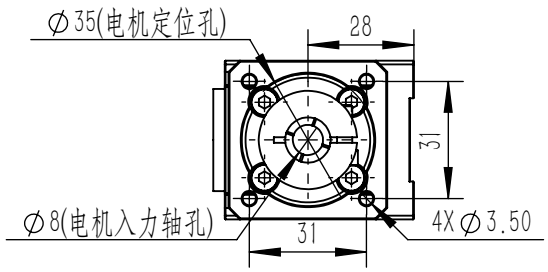

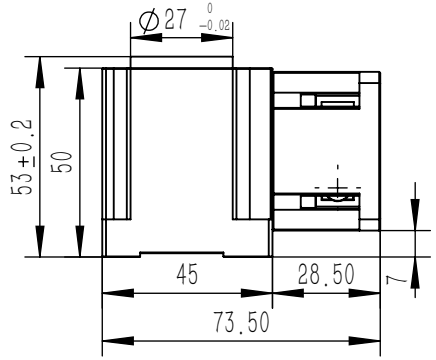

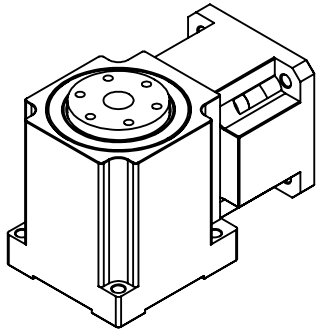

马达种类	100W伺服电机		
旋转平台轴承	圆锥滚子轴承	重复定位精度	≤10 arcsec
容许转距	12N.m	旋转平台平行度	≤0.01 mm
容许转速	200rpm(盘面)	旋转平台同轴度	≤0.01 mm
减速比	5	防护等级	IP63
容许轴向负载	100N	精度寿命	20000h
定位精度	≤1 arcmin	重量	0.5KG

KAMIDRIVE 凯米传动

KTC42-5K(42步进法兰)

2025-05-07