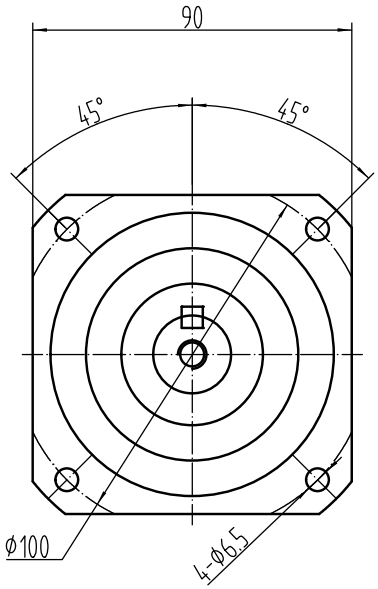

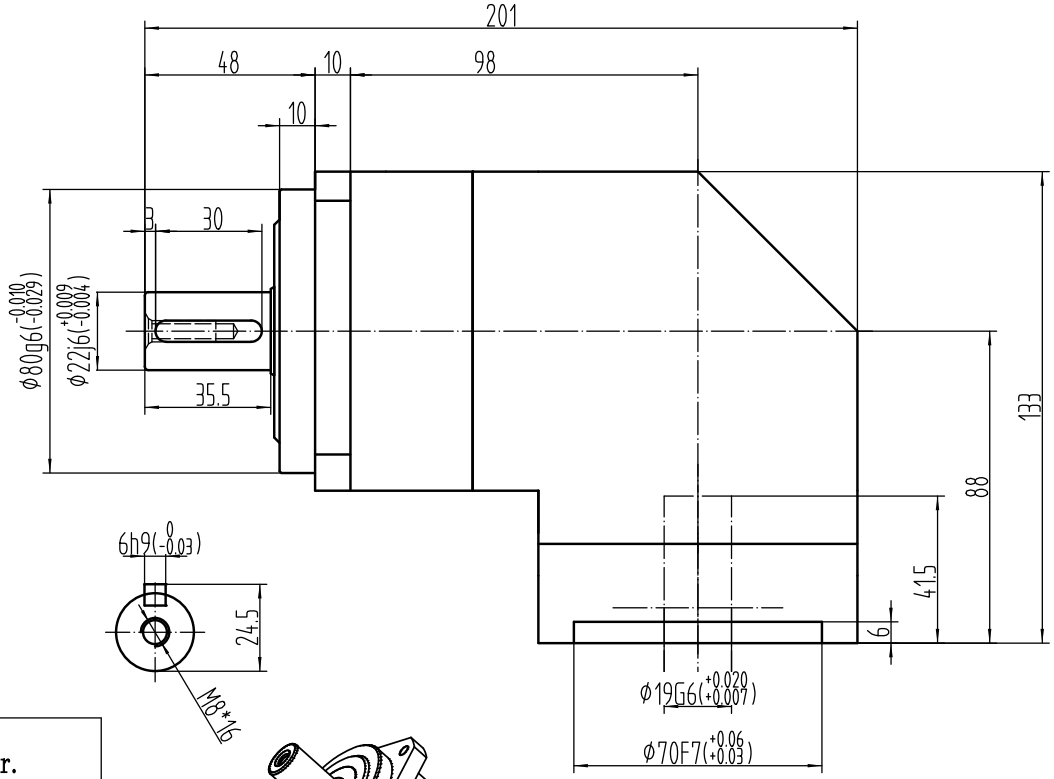

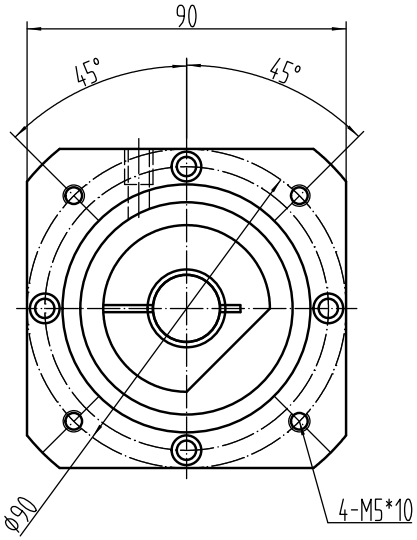

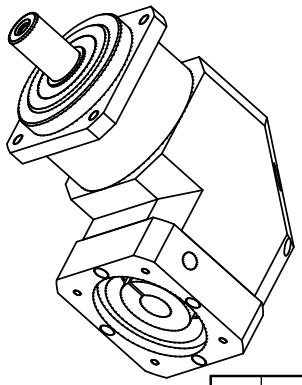

行星减速机技术参数 Technical parameters of planetary reducer.								
减速比 Reduction ratio	3	4	5	6	7	8	9	10
额定扭矩 Rated torque bureau	90	120	150	150	140	120	100	100
最大扭矩 Maximum torque	2.5倍额定输出扭矩 2.5 times rated output torque.							
额定转速 Rated speed	4000							
最大转速 Maximum speed	8000							
背隙 Back lash	≤7							
允许径向力 Allowable radial force	2450							
允许轴向力 Allowable axial force	2200							
工作温度 Working temperature	-10℃~+90℃							
防护等级 Protection grade	IP65							
噪音 Noise level	≤67							

注意事项

1.本产品为精密部件，应放在干燥的地方保管

2.首先严格检查电机与行星减速机相连接的各部位尺寸是否匹配，然后是将电机与行星减速机自然连接

3.严禁用铁锤等击打，防止轴向力与径向力过大损坏轴承与齿轮

标记	处数	更改文件名	签字	日期
设计				
			日期	

客户确认签字

VBR-090-L1尺寸图

图样标记	重量	比例
共 张	第 张	