客户名称:

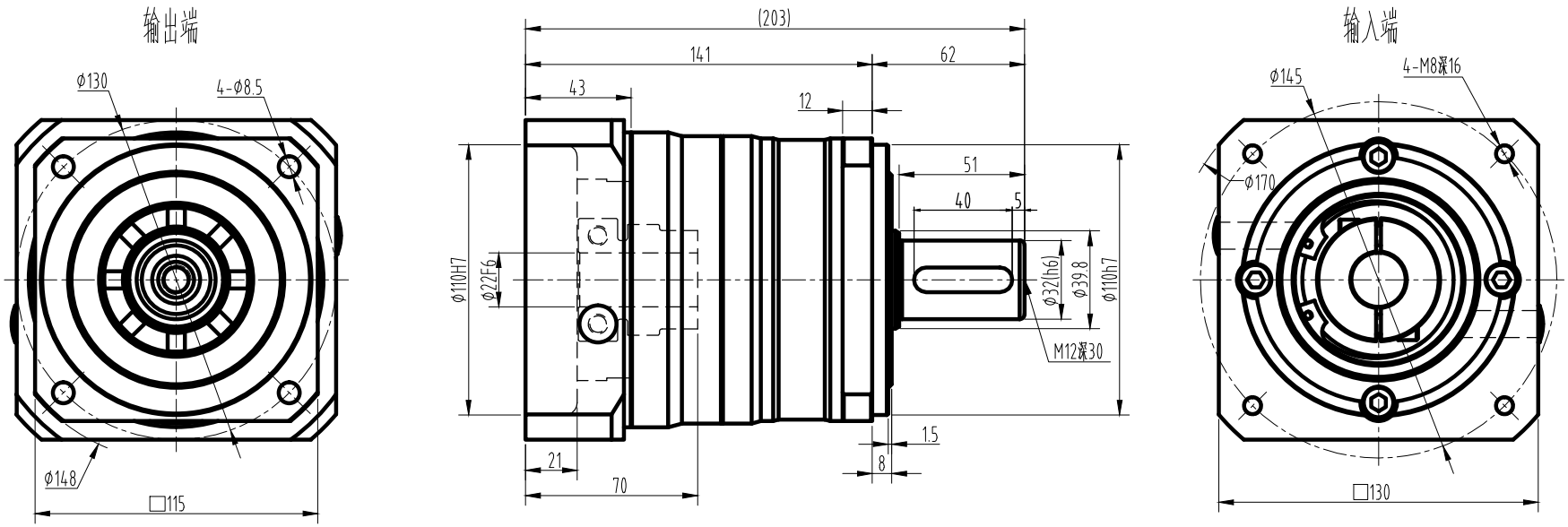

技术参数 technical parameter			
额定输出转矩 Nominal torquet	Nm	最大输出转矩 Max.output torque	Nm
额定输入转速 Rated input speed	3000rpm	最大输入转速 Max.input speed	6000rpm
最大径向力 Max.radial force	4000rpm	输出转速100rpm，输出轴长1/2处为受力 Speed 100rpm,Axial length 1/2 stress	
最大轴向力 Max.axial force	3500rpm	输出转速100rpm，输出轴长1/2处为受力 Speed 100rpm,Axial length 1/2 stress	
满载效率 Maximum efficiency	97%	使用温度 Operating temp	−10°~+90°
安装方式 Installation method	任意 arbitrarily	润滑方式 Lubrication mode	长效润滑 Permanent lubrication
重量 Weight	6.2kg	寿命 Average life span	20000h
防护等级 Protection level	IP65	法兰精度 Flange accuracy	DIN42955−R
标准侧隙 Standard backlash	≤3arcmin	精密侧隙 Precise backlash	
输出键标准 Key standard	圆头普通平键 Round common flat key（ A ）GB1096−79		
齿轮精度等级 Gear precision grade	6 GB/T10095−2008		
电机功率 Motor power	1500W		
电机安装尺寸 Motor dimensions	ø22*55/ø110*5/4−ø9−ø145		

标准轴
Standard output shaft

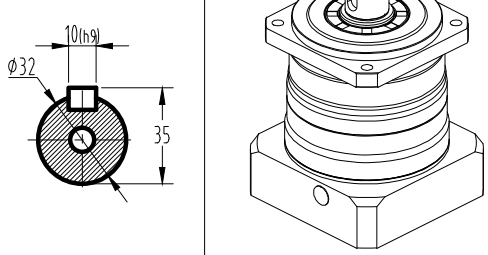

10	220.0	440.0
7	235.0	470.0
5	330.0	660.0
4	330.0	660.0
3	220.0	440.0
减速比(可选择)	额定转矩(Nm)	最大转矩(Nm)

标记	处数	分区	更改文件号	签名	年月日	图号:	KB120−L1
设计			标准化			数量 / 重量 / 比例	
						1:1	
审核							
工艺			批准				