KTX200

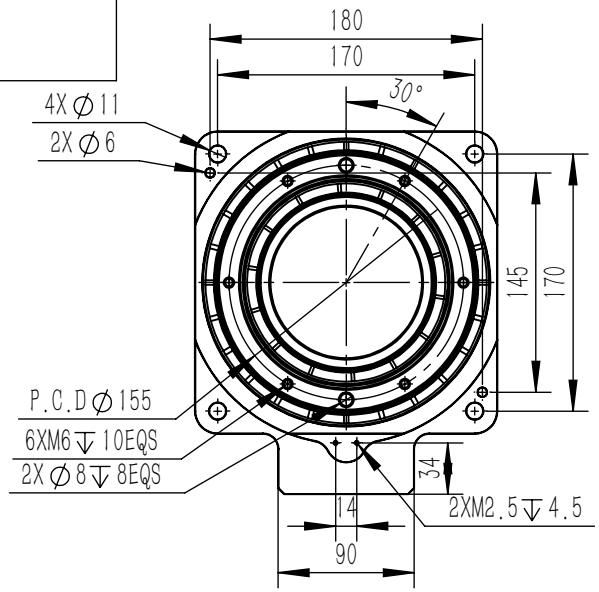


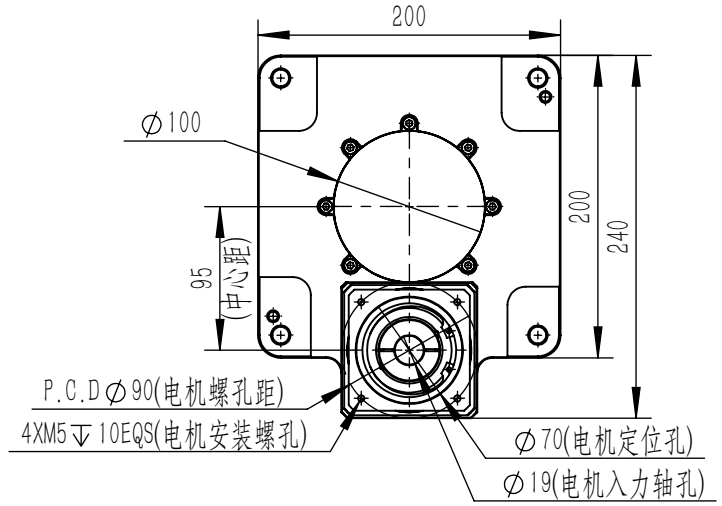


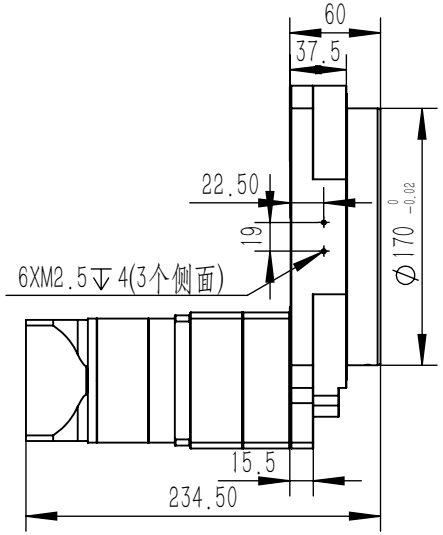


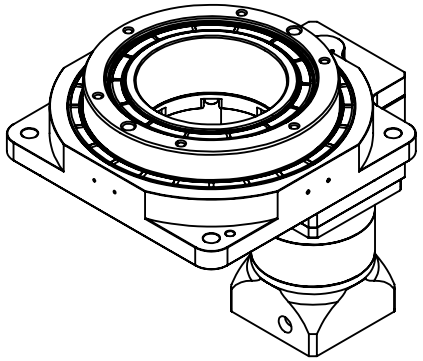

| | | | |
|---|---|---|---|
| 马达种类 | 各品牌750W伺服马达 | | |
| 旋转平台轴承 | 交叉滚子轴承 | 重复定位精度 | ±20arcsec |
| 容许转距 | 65N.m | 旋转平台平行度 | ±0.003mm |
| 容许转速 | 150rpm(盘面) | 旋转平台同轴度 | ±0.005mm |
| 减速比 | 1:30/50/100 | 防护等级 | IP63 |
| 容许轴向负载 | 4000N | 精度寿命 | 20000H |
| 定位精度 | ±40arcsec | 重量 | 13KG |

KAMIDRIVE 凯米传动

KTX200

2025-10-18