KTC120-L2

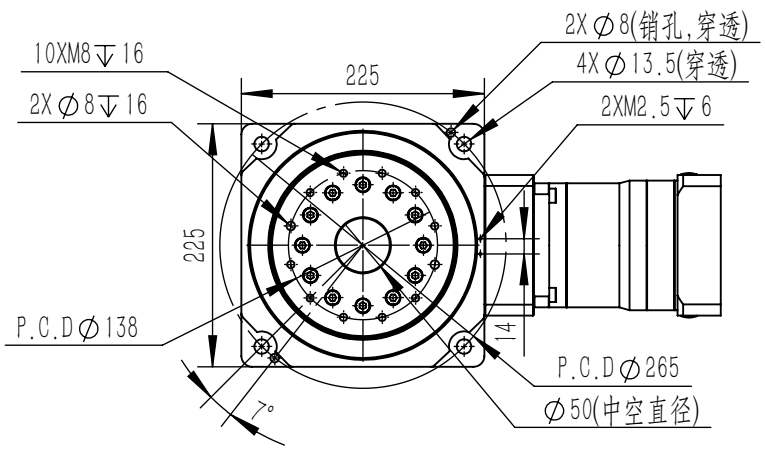

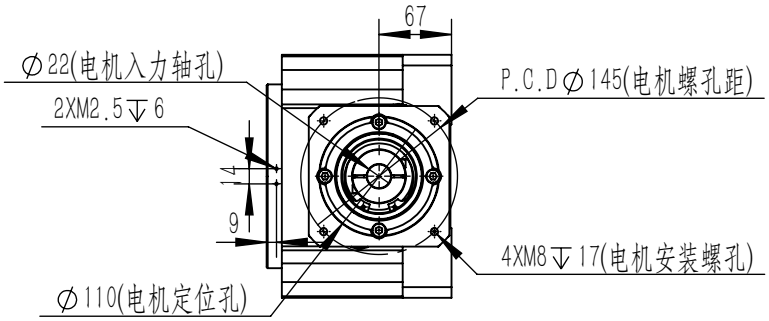

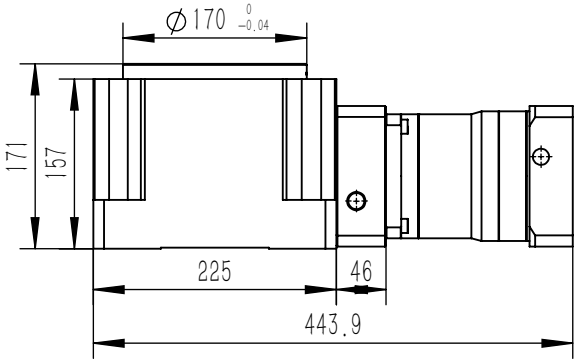

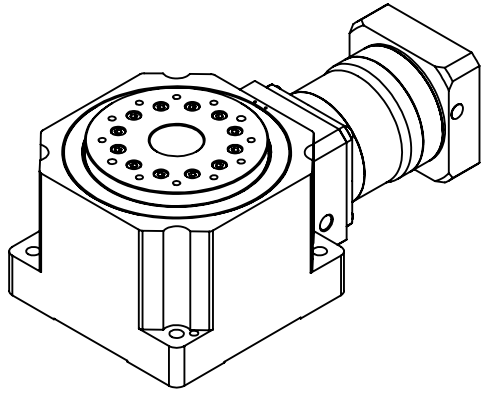

马达种类	各品牌1000W伺服马达		
旋转平台轴承	交叉滚子轴承	重复定位精度	≤30 arcsec
容许转距	220N.m	旋转平台平行度	≤0.01mm
容许转速	200rpm(盘面)	旋转平台同轴度	≤0.01mm
减速比	1:36-300	防护等级	IP63
容许轴向负载	18000N	精度寿命	30000h
定位精度	≤1 arcmin	重量	36KG

KAMIDRIVE 凯米传动

KTC120-L2

2025-10-24