KTC60-L1

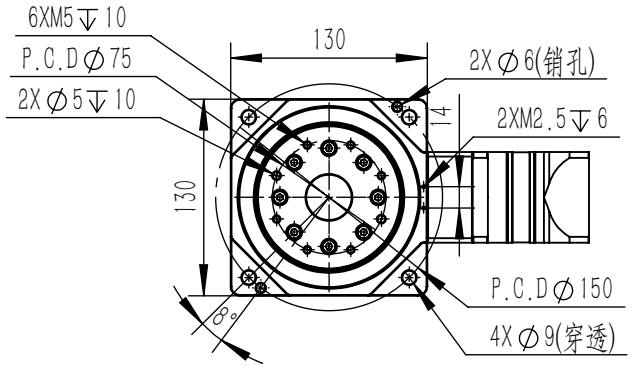

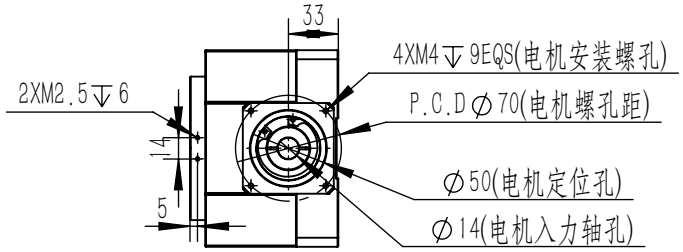

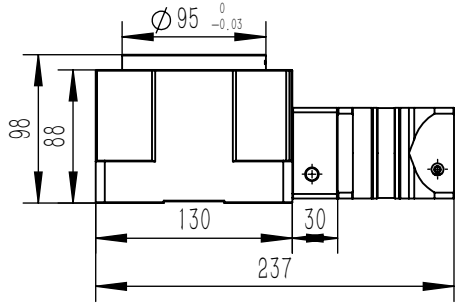

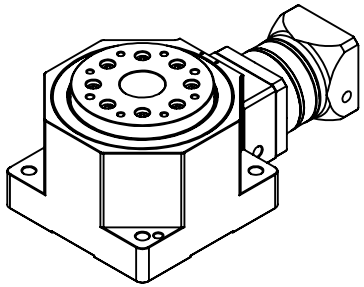

马达种类	各品牌200-400W伺服马达		
旋转平台轴承	交叉滚子轴承	重复定位精度	≤30 arcsec
容许转距	30N.m	旋转平台平行度	≤0.01mm
容许转速	200rpm(盘面)	旋转平台同轴度	≤0.01mm
减速比	1:9、12、15、21、30	防护等级	IP63
容许轴向负载	5300N	精度寿命	30000h
定位精度	≤1 arcmin	重量	6.5KG

KAMIDRIVE 凯米传动

KTC60-L1

2025-10-22